Ölsammler OSA-CD → Psmax: 45 bar

Technische Spezifikation

Max. zulässiger Betriebsüberdruck (Psmax)
im Temperaturbereich
[1] Zul. Betriebstemperatur: 100 ... –10°C → Ps1 = 45 bar
[2] Zul. Betriebstemperatur: –10 ... –40°C → Ps2 = 30 bar

Oil reservoirs OSA-CD → Psmax: 45 bar

Technical specification

Max. allowable operating pressure (Ps max)
according to the temperature range
[1] Allow. operating temperature: 100 ... –10°C → Ps1 = 45 bar
[2] Allow. operating temperature: –10 ... –40°C → Ps2 = 30 bar

Auslegung Ölsammler / Selection of oil reservoirs

Ölsammler Oil Reservoir	Verdichter-Anzahl und Ölfüllung pro Verdichter [Liter] Number of compressors and oil charge per compressor [litres]											
Typ/Type	Stck./pcs	l	Stck./pcs	l	Stck./pcs	l	Stck./pcs	l	Stck./pcs	l	Stck./pcs	l
OSA-5,7-CD	3	1,5	4	1,2	5	1,0	6	–	7	–	8	–
OSA-9,6-CD	3	2,7	4	2,0	5	1,6	6	1,4	7	1,1	8	1,0
OSA-21-CD	3	5,0	4	3,5	5	3,0	6	2,8	7	2,3	8	2,0

Technische Daten / Technical data

	Ölsammler Oil reservoir	Anschluss Eintritt Connection inlet		Anschluss Austritt Connection outlet		Inhalt Ölsammler Volume oil reservoir			Abmessungen Dimensions					Gewicht Weight
Abb./Typ Fig./type		ØOL mm	ØOL inch	ØOL mm	ØOL inch	Vt l	V1 l	V2 l	ØD mm	H mm	E mm	C mm	A mm	kg
a	**OSA-5,7-CD**	10V	3/8V	10V	3/8V	5,7	0,9	5,2	160	410	76	310	80	6,2
	OSA-9,6-CD	10V	3/8V	10V	3/8V	9,6	1,3	8,2	198	424	76	325	140	8,0
b	**OSA-21-CD**	22V	7/8V	22V	7/8V	21,0	6,0	15,0	273	586	231	391	120	28,0

20180606

Vt = Volumen gesamt — Vt = Total volume
Ø OL = Ölleitung Außendurchmesser — Ø OL = Oil line outside diameter
Anschluss: ..V = Rotalock Absperrventil, Löt — Conn.: ..V = Rotalock shut off valve, ODS

Anschlüsse / Connections:
1 5/8"-18 UNF
2 1"-14 UNS
3 1.1/4"-12 UNF

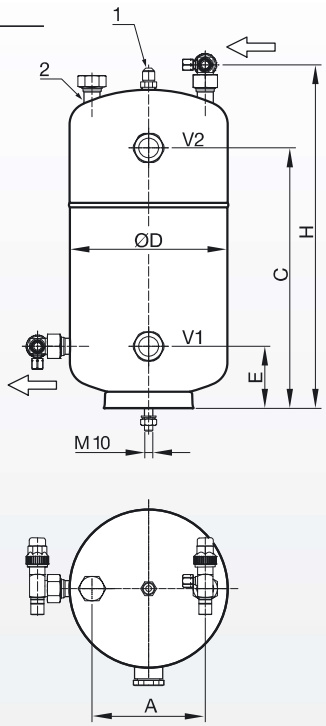

Abb. / Fig. **a**

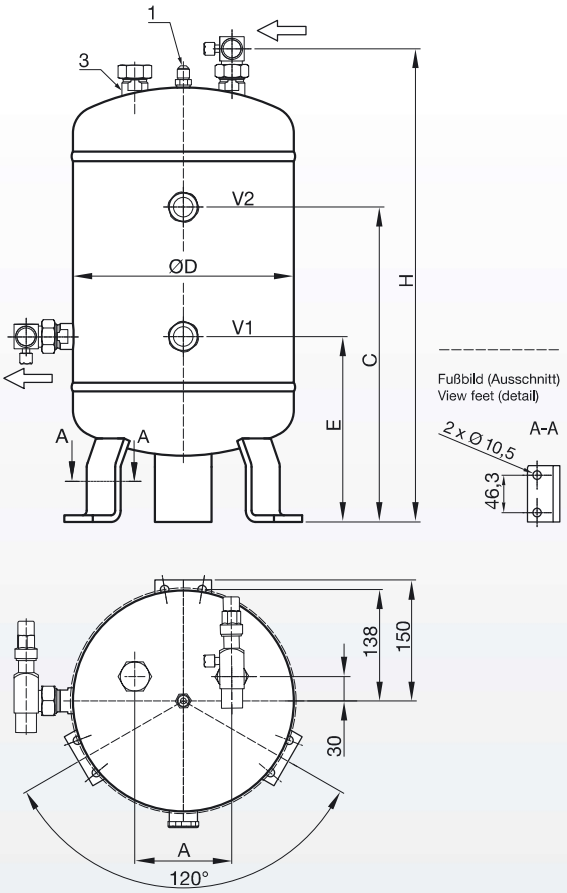

Abb. / Fig. **b**